PoWer ARC LT Serisi

GeKaMac®

Power ARC 200 LT
Kullanım Kılavuzu

Makineyi uygun ve güvenli bir şekilde çalıştırmak için
lütfen bu kullanım kılavuzunu dikkatle okuyunuz

www.gedikkaynak.com.tr

Bu makine iç kullanım içindir

AEEE Yönetmeliği'ne uygundur.

Bu makine EN 60974-1 ve EN 60974-10 standartlarına uygun olarak tasarlanmıştır.

Kurulum, kullanım ve bakımları kullanım kılavuzuna ve yönetmeliklere uygun olarak yapıldığında makine güvenlidir.

Operatör ve makine sahibi iş güvenliği kurallarına uymakla yükümlüdür.

Makinede bir değişiklik yapıldığında ve iş güvenliği kurallarına uyulmadığında Gedik Kaynak San. Ve Tic. A.Ş. güvenlik veya CE uygunluğu ile ilgili bir sorumluluk almamaktadır.

CE

Bu A sınıfı ekipman, elektrik enerjisinin alçak gerilim şehir şebekesi tarafından sağlandığı ev ve benzeri yerlerde kullanmaya uygun değildir.

Bu makine evsel atık değildir, çöpe atılamaz.

Makinenin kullanım ömrü bittiğinde veya atıl duruma

geçtiğinde yönetmeliklere uygun olarak bertaraf edilmelidir.

AEEE YÖNETMELİĞİ'NE UYGUNDUR.

Eko Tasarım Açıklaması

Bu makine 2009/125/AT Enerji ile İlgili Ürünlerin Çevreye Duyarlı Tasarımına İlişkin Yönetmelik (2009/125/EC Eco Design Directive) gereklerine göre tasarlanmış ve üretilmiştir.

Buna göre boşta çalışma modu olan makineler aşağıdaki gibidir.

	Boşta Çalışma Modu
MMA	**X**
MIG	√
TIG	√
Plazma	√
SAW	**Kapsam dışı**

Verimlilik ölçümleri sadece güç ünitesi üzerinde yapılmalıdır. Su soğutma devre dışı bırakılmalıdır.

Ölçümlerle ve makine ayarlarıyla daha fazla bilgi için Gedik Kaynak Sanayi ve Ticaret A.Ş.'ye danışılmalıdır.

Dikkat!

Değerli Müşterimiz,

Satın aldığınız ürünün bakım-onarım işlemleri, bağlantıları yetkili kişiler tarafından yapılmalıdır.

Aşağıda belirtilen uyarılara uymanızı önemle rica ederiz.

- Makinenizi kullanmadan önce kullanma kılavuzunu mutlaka okuyunuz.
- Makineyi aldığınızda ‘’Garanti Belgesi’’ ni mutlaka onaylatınız.
- Makineyi kullanma kılavuzunda belirtilen esaslara uygun olarak kullanınız.
- Servis ihtiyacınız olduğunda önce kullanma kılavuzunda bulunan “Hata Tanımlama ve Giderme Tablosu”na (Sayfa 10) bakınız. Eğer sorununuzu gideremez iseniz bulunduğunuz yere en yakın GEDİK KAYNAK yetkili servisine (Sayfa 11) ya da GEDİK KAYNAK merkez servise (Sayfa 13) başvurunuz.
- Uygun olmayan bağlantı, saklama koşulu, kullanım ve bakım-onarım işlemlerinden kaynaklanan hasarlardan Gedik Kaynak San. Tic. A.Ş. sorumlu değildir.

AT UYGUNLUK BEYANI

EU DECLARATION OF CONFORMITY

Bu uygunluk beyanı yalnızca imalatçının sorumluluğu altında düzenlenir.

This declaration of conformity is issued under the sole responsibility of the manufacturer.

İstanbul, Turkey, 08.03.2024

İmalatçı / Manufacturer

GEDİK KAYNAK SANAYİ ve TİCARET A.Ş.

Ankara Cad. No.306 Seyhli Pendik ISTANBUL TURKIYE

Ürün / Product	ARC WELDING MACHINE
Marka-Model / Brand- Model	PoWer ARC 200 LT

Yukarıda tanımlanan beyanın nesnesi ilgili uyumlaştırılmış AB mevzuatı ile uyumludur.

The object of the declaration described above, is in conformity with the relevant union harmonisation legislation.

Direktifler / Directives 2014/30/EU & 2014/35/EU & 2009/125/EC

Uyumlaştırılmış standartlar ve uygunluğun deklare edilmesiyle ilişkili diğer referanslar.

References to the relevant harmonised standarts used and references to the other technical specifications in relation to which conformity is declared.

EN IEC 60974-1:2022+A11:2022
EN IEC 60974-10:2021

Bu ekipman, talimatlara uygun kurulduğunda, bakımı yapıldığında ve kullanıldığında belirtilen standartlara uygundur. Makine üzerinde bir değişiklik yapıldığında veya yanlış kullanımda deklarasyon geçersiz olur.

The equipment is in compliance with pertinent legislation when installed, utilized, and maintained in accordance with the enclosed instructions. This declaration will be invalid under any modification or improper use.

İmalatçı Adına imzalayan / Signed for and on behalf of:

Hatice Özel, Equipment Business Unit Director

Dikkat!

Alanın Değerlendirilmesi

Kullanıcının, ark kaynağı ekipmanlarını kurmadan önce çalışma alanını elektromanyetik problemlerin oluşma riski yönünden değerlendirmesi gereklidir. Bu açıdan aşağıda sıralananlar göz önünde bulundurulmalıdır.

- Kaynak makinesinin yakınında ve makinenin üzerinde ya da altındaki diğer besleme, kontrol, sinyal ve telefon kabloları;
- Radyo ve televizyon verici ve alıcıları;
- Bilgisayar ve diğer kontrol cihazları;
- Endüstriyel cihazların koruması gibi güvenlik açısından kritik cihazlar;
- Kalp pili, işitme cihazı v.b. cihazları kullanan çevredeki insanların sağlığı;
- Kalibrasyon ya da ölçme cihazları;
- Etraftaki diğer cihazların bağışıklığı.(Kullanıcı etraftaki diğer kullanılan cihazların ark kaynağı ekipmanları ile bir arada çalışabilir olmasına dikkat etmelidir. Bu açıdan ilave koruma cihazları gerekebilir);
- Kaynak ya da diğer aktivitelerin uygulandığı günün saati.

Etkilenebilecek alan makinenin kullanıldığı yapının planı ve diğer uygulamaların kapladığı alana bağlı olarak değişebilir ve makinenin kullanıldığı yapının dışına taşabilir.

Kaynak Kurulumunun Değerlendirilmesi

Alanın değerlendirilmesine ilave olarak, girişim durumlarını ölçmek ve ortadan kaldırmak için ark kaynağı kurulumunun değerlendirilmesi kullanılabilir. Girişim değerlendirmesi CISPR 11:2009'in 10. fıkrasında belirtilen *in situ* ölçümlerini içermelidir. *in situ* ölçümleri, zayıflatma ölçümlerinin verimini doğrulamak için de kullanılabilir.

GeKaMac® ürünlerini tercih ettiğiniz için teşekkür ederiz.

GEDİK KAYNAK SAN. VE TİC. A.Ş.
Ankara Caddesi No:306 Şeyhli 34906 Pendik – İstanbul / TÜRKİYE

Tel: +90 216 378 50 00 (pbx)
Fax: +90 216 378 20 44
Web: www.gedikkaynak.com.tr
E-Posta: gedik@gedik.com.tr

İÇİNDEKİLER

Sayfa

1. İçindekiler 3

2. Güvenlik Kuralları 4

2.1. Elektrik Çarpması 4

2.2. Ark Işınları 4

2.3. Gazlar ve Dumanlar 5

2.4. Kaynak Kıvılcımları 5

2.5. Elektrik ve Manyetik Alanlar 5

2.6. Hareketli Parçalardan Kaynaklı Kazalar 5

3. Elektromanyetik Uyumluluk (EMC) 6

4. Genel Bilgiler ve Uyarılar 6

5. PoWer ARC LT Serisi Kaynak Makinesinin Genel Özellikleri ve Avantajları 7

6. Teknik Veriler Tablosu 7

7. Operasyonel Uyarılar 8

7.1. Yerleşim 8

7.2. Güvenlik 8

8. Ön ve Arka Kontrol Paneli 9

9. Makine Bakımı 9

10. Hata Tanımlama ve Giderme Tablosu 10

11. PoWer ARC LT Serisi Makine Devre Şeması 10

12. Yetkili Servisler 11

13. Garanti Şartları 16

14. Garanti Belgesi 17

2. GÜVENLİK KURALLARI

Makinenin bağlantıları, bakım-onarım işlemleri yetkili kişilerce yapılmalıdır. Makineyi çalıştırmadan önce kullanım kılavuzunu okuyunuz. Talimatlara uyulmaması ciddi yaralanmalara ve makinenin zarar görmesine yol açabilir.

- Kendinizi ve başkalarını olası ciddi yaralanma veya ölüm risklerine karşı koruyun.
- Çocukları uzak tutun.
- Vücuduna kalp pili takılı kişiler, kaynak makinesini çalıştırmadan önce doktorlarına danışmalıdırlar.
- Çalışılan parçalar üzerinde elle işlem yaparken dikkatli olun, kaynak ve/veya kesme işlemi sırasında parçanın aşırı ısınmasının neden olabileceği yanmalardan korunmak için gereken uygun aletleri kullanın.
- Kurulum, bakım ve onarımla ilgili bütün işlemlerin sadece vasıflı kişilerce gerçekleştirildiğinden emin olun.
- Yeterli önlem alınmadığında elektrik çarpması, duman gazlarından zehirlenme, ark radyasyonu, yangın gibi tehlikeler ortaya çıkabilir.
- Sağlam, kuru, elektriğe karşı yalıtımlı, aleve karşı dayanıklı malzemeden yapılmış eldiven ve iş önlüğü tercih edin.
- Topraklaması yapılmış elektrik hattı kullanın.
- Makinenin kullanımı sırasında yüksek sesten korunmak için kulak koruyucuları takın.
- Sıcak parçalara çıplak el ile dokunmayın.
- Havalandırma girişlerinin önünü kapatmayın.
- Kart ve benzeri parçalardaki statik elektrikten korunmak için topraklama bandı kullanın.

2.1. ELEKTRİK ÇARPMASI

- Şase pensesi, üzerinde çalışılan parça veya zemin devreleri, kaynak makinesi açık iken elektriksel olarak aktiftir. Bu aktif parçalara çıplak elle veya ıslak giysiyle dokunmayın. Ellerinizi yalıtmak için kuru ve deliksiz eldivenler giyin.
- Makine çalışırken şase pensesine, makineye bağlı iş parçasına, elektrik ileten parçalara kesinlikle dokunmayın.
- Makineyi topraklaması yapılmış prizlerde kullanın.
- Şase pensesini soğutmak için su kullanmayın.
- Yerden yüksekte çalışmanız durumunda güvenlik kemeri takın.
- Güç kablolarının izolasyonunu sık sık kontrol edin ve hasarlı kısımları onarın.
- Makineyi fişten çektiğinizde metal uçlarına dokunmayın.

2.2. ARK IŞINLARI

- Kaynak yaparken veya seyrederken gözlerinizi kıvılcımlardan ve ark ışınlarından korumak için uygun filtreli bir koruyucu maske kullanın.

- Baş maskesi ve filtreli camlar, ANSI Z87. I standartlarına uygun olmalıdır.
- Aleve dayanıklı giysilerkullanılmalıdır.
- Koruyucu maske sizi elektrik çarpmasına, ısıya, kıvılcıma karşı koruyacaktır.

2.3. GAZLAR VE DUMANLAR

- Kaynak işlemi sırasında sağlığa zararlı dumanlar ve gazlar oluşabilir. Bu gazları solumayın.
- Kaynak yaparken başınızı dumanın dışında tutun.
- Dumanları ve gazları soluma alanından uzak tutmak için arkta yeterli havalandırma sağlayın ve/veya duman emme makineleri kullanın.
- Dumana sürekli maruz kalmak akciğer hastalıklarına yol açabilir.
- Kullandığınız ürüne göre gaz maskesi takmak gerekebilir.
- Dumana maruz kalındığında cilt yanması, baş dönmesi, mide bulantısı, ateş gibi etkiler hissedildiğinde derhal kaynak yapma işlemini durdurun ve ortamın havalandırmasını yapın.

2.4. KAYNAK KIVILCIMLARI

- Kaynak alanından yangın tehlikesi arz eden unsurları çıkartın. Eğer bu mümkün değilse, kaynak kıvılcımlarının yangın çıkarmasını önlemek için bunların üzerlerini örtün.
- Kaynak kıvılcımlarının ve kaynaktan gelen sıcak malzemelerin küçük çatlaklardan ve açıklıklardan kolayca komşu alanlara geçebileceklerini unutmayın.
- Yakıt hatları yakınında kaynak yapmayın. Her an elinizin altında bir yangın söndürücü bulundurun.
- Yanıcı malzemelerin olduğu yerde kaynak yapıyorsanız bir gözlemci bulundurun.

2.5. ELEKTRİK VE MANYETİK ALANLAR

- Kaynak akımı; kaynak kabloları ve kaynak makineleri etrafında elektromanyetik alan oluşmasına neden olur. Bu durum, bazı kalp pillerinin işleyişini bozabilir. Bu nedenle, vücutlarına kalp pili takılı kaynakçılar, kaynak yapmadan önce doktorlarına danışmalıdırlar.
- Kaynak sırasında elektromanyetik alana maruz kalınması, bilinmeyen başka sağlık sorunlarına da neden olabilir.
- Elektromanyetik alana maruz kalmayı en aza indirmek için kaynak yaparken aşağıda belirtilen konulara dikkat edilmelidir:

1) Şase pensesi ve şase kablolarını asla vücudunuzun etrafına sarmayın.
2) Vücudunuzu elektrot ile şase kabloları arasına sokmayın.
3) Şase kablosunu üzerinde çalışılan parçaya mümkün olduğu kadar yakın bağlayın.

- Kaynak yaparken güç ünitelerinden mümkün olduğu kadar uzak durun.

2.6. HAREKETLİ PARÇALARDAN KAYNAKLI KAZALAR

- Hareket halinde olan nesnelerden uzak durun.
- Hareketli parçaların yanında çalışırken dikkatli olun.
- Düşmelere karşı metal burunlu ayakkabılar tercih edin.
- Makinenizin kapaklarını, kapalı tutun.

3. ELEKTROMANYETİK UYUMLULUK (EMC)

Makineler, ilgili bütün yönetmelik ve normlara uygun olacak şekilde tasarlanmıştır. Bununla beraber iletişim (telefon, radyo, televizyon) gibi başka sistemleri de etkileyebilecek elektromanyetik etkiler halen üretebilir. Bu etkiler, maruz kalan sistemlerde güvenlik sorunlarına sebep olabilir. Bu makine tarafından üretilebilecek etkilerin miktarını azaltmak veya yok etmek için bu bölümü dikkatli okuyup anlayınız. Bu makineler sanayi bölgesinde çalıştırılmak üzere tasarlanmıştır. Eğer özel yerlerde (ev vb.) çalıştırılırsa, muhtemel elektromanyetik etkileri önlemek için özel tedbirlerin alınması gerekir.

Kullanıcının bu makineleri el kitabında tarif edildiği gibi kurup çalıştırması gerekir. Bu makinelerin çalıştırılmasından dolayı herhangi elektromanyetik etki algılanırsa kullanıcı bu etkileri yok etmek için düzeltici tedbirler almalı, gerekirse GEDİK KAYNAK SAN. Ve TİC. AŞ. ile irtibata geçmeli, GEDİK KAYNAK SAN. TİC. Ve A.Ş.'nin yazılı onayı alınmadan makine üzerinde herhangi bir değişiklik yapılmamalıdır.

Çalışma alanının yakınında çalışan teçhizatların elektromanyetik bağışıklığını kontrol ediniz. Kullanıcı, çalışma alanındaki bütün teçhizatların uyumlu olduğundan emin olmalıdır. Aksi halde ek koruma tedbirleri gerektirebilir.

Makinenin şebeke elektriğine olan bağlantısını kullanım kılavuzunda anlatıldığı gibi yapın. Eğer elektromanyetik bir etkileşim oluşursa ana elektrik girişini filtre etmek gibi bazı önlemlerin alınması gerekebilir. Çıkış kabloları olabildiğince kısa olmalı ve bir arada tutulmalıdır.

4. GENEL BİLGİ VE UYARILAR

- Kullanım kılavuzunu ve içinde bulunan güvenlik tedbirlerini okumadan kaynak makinesini kurmayın, çalıştırmayın ve onarmayın. Bu kullanım kılavuzunu saklayın ve her zaman elinizin altında bulundurun.
- İş bittikten sonra veya işe uzun süre ara vereceğiniz zaman kaynak makinesinin şebeke ile olan elektrik bağlantısını kesin.
- Kaynak makinesi üzerinde hiçbir değişiklik yapmayın. Bu işlem, makinenin özelliklerini kaybetmesine ve teknik verilerin değişmesine neden olabilir.
- Kaynak makinesi üzerinde adaptasyon yapılması yasaktır. Adaptasyon yapılması, sadece garanti haklarının kaybedilmesine neden olmakla kalmaz, aynı zamanda makinenin kullanım güvenliğini de tehlikeye sokabilir ve kullanıcıları elektrik çarpması riskiyle karşı karşıya bırakabilir.
- Yanlış kullanım veya kullanıcının hatasından dolayı kaynak makinesinde hasar meydana gelmesi, garanti haklarının kaybedilmesine neden olur.
- Çalışma sırasında kabul edilen ortam sıcaklık aralığı - 10°C ile + 40°C'dır.
- Üretici firma, önceden haber vermeden teknik özellikleri değiştirme hakkını saklı tutar.
- Bilim, Sanayi ve Teknoloji Bakanlığı tarafından belirlenen kullanım ömrü 10 yıldır.
- Makine çalışır durumda iken hareketli parçalara dokunmayın.
- Kaynak makinesini havalandırması sağlıklı yapılan bir ortamda çalıştırın.
- Makineyi, etkileşim olmaması açısından radyo kontrollü cihazlardan uzak bir yere koyun.
- Elektrikli ekipmanlar konusunda yetkili olmayan kişilerin makinenin şase kapağını açmaları ve müdahalede bulunmaları tehlikelidir.

5. PoWer ARC SERİSİ KAYNAK MAKİNESİNİN GENEL ÖZELLİKLERİ VE AVANTAJLARI

1980'lerden itibaren uluslararası pazarda yer alan inverterli ark kaynak makineleri sayesinde kaynak makinelerinin boyutları küçülmüş ve verimlilikleri artmıştır.

ARC serisi kaynak makinesi, izole kapılı iki kutuplu transistör (IGBT) güç modülünü benimseyen MMA kaynakçısıdır.

Orta frekans dönüştürücüsü ile çalışma frekansını geleneksel büyük frekans dönüştürücüler gibi değiştirebilir.

Böylece, ARC- serisi taşınabilir, hafif, küçük boyut, az enerji tüketimi ve az gürültü gibi özelliklerle karakterize edilir.

ARC serisinin mükemmel performansı vardır; sabit akım çıkışı kaynağı daha kararlı yapar; dinamik tepki hızı sayesinde, dalgalanan ark uzunluğunun akım üzerindeki etkisini azaltır.

Ayrıca düşük voltaj, yüksek akım ve yüksek ısı için otomatik koruma fonksiyonları vardır. Sıralanan bu problemler meydana geldiğinde, ön panelde bulunan ışık yanar ve aynı zamanda çıkış akımı kesilir. Kendini koruması sayesinde kullanım ömrünü uzatır ve kaynakçının makineye olan güvenini büyük ölçüde geliştirir.

ARC serisi iyi kaynak damlası ve küçük sıçrama ile kolayca tutuşturulabilir.

ARC serisi petrol, kimya, makine, gemi yapımı, mimari, basınçlı konteyner ve savaş gibi endüstrilerde geniş ölçüde kullanılır. Bu makinenin 40 'de bile sürekli çalışmayı sürdürebilen yüksek çalışma çevrimi vardır.

PoWer ARC Serisi kaynak makinesinin sağladığı avantajlar:

- Düzgün DC akım ile yüksek kaliteye sahip kaynak ve kararlı ark
- Kolay elektrot tutuşturma imkanı
- Hafiflik ve kolay taşınabilirlik, basit kurulum ve çalıştırma
- Erimiş durumdaki kaynak banyosunu kolay kontrol etme olanağı
- Elektrodun yapışması durumunda çıkış akımının kısılması

6. TEKNİK VERİLER TABLOSU

Modeller	ARC 200	ARC 200PRO
Besleme Gerilimi(V)	1~220/230/240±10%	1~220/230/240±10%
Frekans (Hz)	50/60	50/60
Anma Giriş Gücü(kW)	5.8 MMA/ 4 TIG	6.8 MMA/ 4.3 TIG
Anma Giriş Akımı(A)	41 MMA/ 31 TIG	46 MMA/ 31 TIG
Devrede Kalma Oranı(40°C 10 dk)	25% 180A 60% 120A 100% 90A	12% 200A 60% 145A 100% 110A
Boşta Çalışma Gerilimi(V)	59	63
Kaynak Akım Aralığı(A)	10-180	10-200
Verimlilik(%)	≥85%	≥85%
Güç Faktörü	0.6	0.7
Net Ağırlık(Kg)	4.5	4.5
Koruma Sınıfı	IP21S	IP21S
İzolasyon Sınıfı	H	H
Boyutlar(mm)	290x135x220	290x135x220
Elektrot Çapı	Ø1.6 ~ Ø5.0	Ø1.6 ~ Ø5.0
Elektrot Tipi	6013, 7018 etc.	6013, 7018 etc.

7. OPERASYONEL UYARILAR

7.1. Yerleşim

(1) Kaynak yapılacak ortamın sıcaklığı -10°C-40°C arasında olmalıdır.
(2) Kaynak yapılacak ortam nispeten kuru olmalı, nem %90'ı geçmemelidir.
(3) Toz ve aşındırıcı gaz ihtiva eden alanlardan kaçınılmalıdır.
(4) Güneş ışığı ve yağmurdan kaçının, makinenin içine su sızmasına izin vermeyin.
(5) Kaynak bölgesini etkilememesi için güçlü hava akışı olan yerlerden kaçının.

7.2. Güvenlik

ARC LT serisi yüksek voltaj, yüksek akım ve yüksek sıcaklık koruma devresi üzerine kuruludur. Şebeke gerilimi, çıkış akımı ve makine iç sıcaklığı sınırı aşarsa makine otomatik olarak çalışmayı durdurur. Aşırı kullanım bazı hasarlara sebep olabilir, bu yüzden aşağıdaki uyarıları dikkate almalısınız:

(1) Havalandırmanın iyi olduğundan emin olun!

Kaynağa başlamadan önce fanın doğru şekilde çalıştığından, herhangi bir takılma vs olmadığından emin olun.

(2) Aşırı yüklemeyi önle!

Kaynak operatörü çalışma çevriminin yapılacak olan kaynağa izin verdiğinden emin olmalıdır. Kaynak akımı normal aralıkta tutulmalıdır, eğer akım aşırı yükselirse, makinenin ömrünü kısaltır hatta makineyi yakabilir.

(3) Aşırı gerilimi önle!

Besleme gerilimleri parametre tablolarında verilmiştir. Devre içindeki kaynak voltajı, kaynak akımının izin verilen aralıkta olmasını sağlamak için otomatik olarak telafi eder. Voltaj izin verilen değeri aşarsa, kaynakçıya zarar verirse, kullanıcı bu durumun tamamen farkında olmalı, uygun koruyucu önlemler almalıdır.

(4) Her makinede topraklama vidası bulunur ve topraklama sembolü ile işaretlidir. Statik elektriklenmeyi ve sızıntıları önlemek için topraklama kablosu 2.5 milimetreden kalın olmalıdır.

(5) Kaynak standart yükleme süresi boyunca çalışırsa, kaynak makinesi aniden korumalı duruma geçmeyi durdurabilir, bu da standart kaynak oranının ötesindeki yükün, aşırı ısının bir sıcaklık kontrol anahtarını tetiklediği, ön panel alarm gösterge ışığı yanarken kaynak makinesinin çalışmayı durdurduğu anlamına gelir. Bu durumda, soğutma fanı dönüşünü sağlamak için fiş prizden çekilmez. Kırmızı ışık söner, sıcaklık makul bir dereceye kadar düşer ve daha sonra kaynağı yeniden başlatabilirsiniz.

8. ÖN VE ARKA KONTROL PANELİ

(1) **Pozitif Çıkış:** Kaynak pensesini bağlayın.
(2) **Negatif Çıkış:** Şase pensesini bağlayın.
(3) **Kaynak Akımı Ayar Düğmesi:** Kaynak akımını ayarlamak için düğmeyi çevirin.
(4) **Güç Göstergesi:** Makineye enerji geliyorsa ışık yanar.
(5) **Alarm Göstergesi:** Yüksek voltaj, akım ve ısıya karşı koruma sağlar.
(6) **Açma/Kapama Anahtarı:** Makineye enerji akışını kontrol eder.
(7) **Fan:** Soğutmayı sağlar.
(8) **Güç Kablosu Girişi:** Şebeke kablosunu tutar.
(9) **Kaynak Tipi Seçim Anahtarı:** MMA-TIG kaynak geçişini sağlar.

9. MAKİNE BAKIM

Kaynak makinesinin yüksek verim ve güvenle çalışmasını sağlamak için periyodik bakım işlemlerinin düzenli olarak yapılması gerekmektedir. Kullanıcının bakım yöntemlerini anlaması, kaynak makinesini iyi tanıması, basit kontrol ve güvenlik uygulamalarını kendi başlarına yapabilmesi, hata oranlarını en aza indirerek makine servis ömrünü uzatmaya özen göstermesi gerekmektedir.

Uyarı : Bakım işlemi sırasında kaynak makinesinin şebeke ile olan bağlantısı mutlaka kesilmelidir. Bakım işlemi yetkili ve konusunda uzman kişiler tarafından yapılmalıdır.

(1) Periyodik olarak bağlantılar kontrol edilmeli, bağlantıların doğru olduğundan emin olunmalıdır.
(2) Düzenli olarak basınçlı hava tutarak makinede biriken kir ve toz temizlenmelidir. Bunu yaparken kullanılan basınç makinenin komponentlerine zarar verecek kadar yüksek olmamalıdır.
(3) Su ve su buharından uzak tutulmalıdır. Eğer su ve su buharına maruz kaldıysa makine kurutulmalıdır.
(4) Kablolar düzenli olarak gözlenmeli, hasar olduğu takdirde onarılmalı veya değiştirilmelidir.
(5) Kaynak makinesi kullanılmadığında, kutusunda ve kuru ortamda saklanmalıdır.

10. HATA TANIMLAMA VE GİDERME TABLOSU

Arıza	Çözüm
Güç ışığı yanmıyor, fan dönmüyor, kaynak çıkışı yok	1. Şalter&anahtarın açık olduğuna emin olun. 2. Güç kablosunun şebekeye takılı olduğundan emin olun.
Fan anahtarı, kaynak akımında kararsızlık	1. Akım potansiyeli zarar görmüş, değiştirilmeli. 2. Kötü bağlantı, kontrol edilmeli.
Güç gösterge ışığı normal, fan normal, kaynak çıkışı yok	1. Makine içindeki tüm bağlantıları kontrol edin. 2. Çıkış devresi bağlantıları bozulmuş olabilir. 3. Alarm gösterge ışığı (1) Makine aşırı voltaj, akım ya da sıcaklık yüzünden korumaya girmiştir. Makine kapatılmadan soğuması beklenir. (2) Sıcaklık anahtarı kontrol edilmeli.
Sıcak kaynak pensesi	Kaynak pensesini yüksek akım kapasiteli olanıyla değiştir.
Manuel kaynak büyük sıçrama	Çıkış kutuplaması yanlış, çıkış bağlantılarını ters çevir.

11. POWER ARC LT SERİSİ MAKİNE DEVRE ŞEMASI

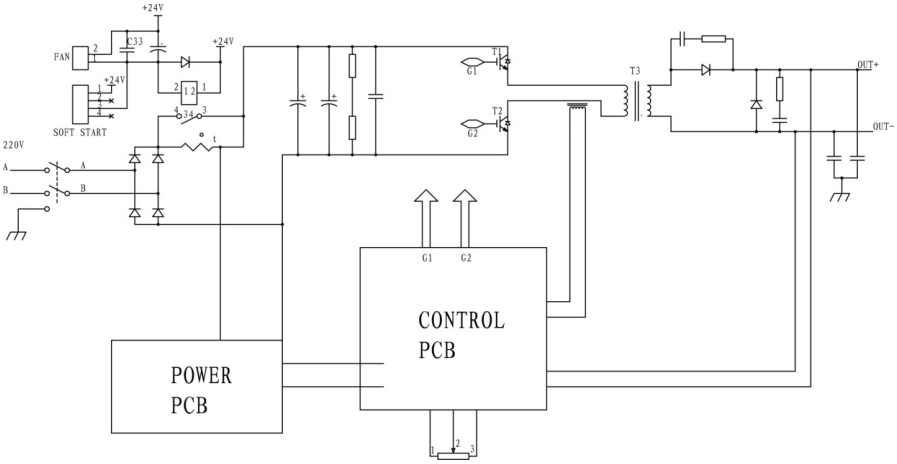

YETKİLİ TEKNİK SERVİSLER		
1	***FROSER KAYNAK*** - 1220001330 **ADRES:** İKİTELLİ O.S.B. DEMİRCİLER SAN.SİT. C1. BLOK NO:198 BAŞAKŞEHİR/İSTANBUL **TEL:** 0(212) 549 50 70 **/** CEP : 0(530) 783 67 97 EMRE AYAR **MAİL:** info@froser.com.tr	**İSTANBUL AVRUPA**
2	***TEKBEN KAYNAK*** - 1210000027 **ADRES:** DOLAPDERE SAN. SİT. 2. ADA NO:20 İKİTELLİ/İSTANBUL **TEL:** 0(212) 549 57 91 **/** 0(533) 685 14 64 VEYSİ POLAT **/** 0(542) 673 02 81 GÖKHAN KAHRAMAN **MAİL:** tekbenkaynak@hotmail.com	**İSTANBUL AVRUPA**
3	***KAAN TEKNİK KAYNAK*** - 1210000099 **ADRES:** İKİTELLİ OSB MAH.SEFAKÖY 3.BLOK SK. SEFEKÖY SAN. 3.BLOK NO:12 İKİTELLİ/İSTANBUL **TEL:** 0(212) 671 48 53 **/** 0(530) 051 99 37 MUSTAFA CORUT **MAİL:** mustafa_corut@hotmail.com	**İSTANBUL AVRUPA**
4	***GELİŞİM KAYNAK TEKNİĞİ*** - 1220001402 **ADRES:** H.RIFAT PAŞA MAH. YÜZER HAVUZ SK. KAT:4 PERPA TİC. MRKZ. B BLOK OKMEYDANI/İSTANBUL **TEL:** 0212 221 29 34 **MAİL:**	**İSTANBUL AVRUPA**
5	***ENES KAYNAK TEKNİK*** - 1220008040 **ADRES:** İKİTELLİ O.S.B. AYKOSAN SANAYİ SİTESİ ÇARŞI BLOK 7. GİRİŞ NO:279 BAŞAKŞEHİR/İSTANBUL **TEL:** 0(212) 671 91 16 **/** 0(536) 369 53 78 NİYAZİ ÖZUÇAK **MAİL:** nyzozucak@gmail.com	**İSTANBUL AVRUPA**
6	***ESKİCİ KAYNAK*** - 1220008340 **ADRES:** AYDINLI MAH. MELODİ SOK. NO:2/43 TUZLA/İSTANBUL **TEL: 02165934846 / 05305931407 Doğan Bey - 0530 918 79 26 Hatice Hn.** **MAİL:** Eskici KAYNAK <eskicikaynak@gmail.com>	**İSTANBUL ANADOLU**
7	***PRİZMA TEKNİK HIRDAVAT*** - 1210000059 **ADRES:** MESCİT MAHALLESİ.DEMOKRASİ CAD. NO:3 BİRMES SAN. SİTESİ B9 BLOK NO:25/26 TUZLA/İSTANBUL **TEL: 0216 394 06 38** **MAİL:** Prizma Teknik Hırdavat <prizma@prizmahirdavat.com.tr>	**İSTANBUL ANADOLU**
8	***GÖRSEL KAYNAK TEKNİĞİ*** - 1210000047 **ADRES:** ESKİ YAKACIK CAD.NO:37/A.. KARTAL/İSTANBUL **TEL: 0216 330 14 00** **MAİL:** Görsel Kaynak Tekniği <info@gorselkaynak.com>	**İSTANBUL ANADOLU**
9	***POYRAZ KAYNAK*** - 1220007391 **ADRES:** HÜRRİYET MAH. 9. SOK. NO:18 ALTINOVA ÇAVUŞÇİFTLİĞİ KÖYÜ ALTINOVA/YALOVA **TEL: 05434807278** **MAİL:** Poyraz Kaynak <poyrazkaynakhirdavat@gmail.com>	**YALOVA**
10	***ÇAĞRI KAYNAK*** - 1220007391 **ADRES:** CUMHURİYET MAH. PAZAR YOLU CAD. NO: 44 İÇ KAPI NO: 12 ALTINOVA/YALOVA **TEL: 0507 905 1595** **MAİL:** haşim çağrı <cagrikaynak77@gmail.com>	**YALOVA**
11	***KAYNAK MERKEZİ*** - 1210000049 **ADRES:** NİLÜFER TİCARET MERKEZİ 64.SOK.NO:2 **TEL: 0224 443 23 74** **MAİL:** kaynak merkezi satış <satis@kaynakmerkezi.com.tr>	**BURSA**
12	***ELKAYSAN KAYNAK MAKİNELERİ*** - 1210000016 **ADRES:** ALAADDİNBEY MH.ÇİFTLİK CD. MESE-6 İŞMERKEZİ NO:5/K... **TEL:** 0224 251 14 89 **MAİL:** Elkaysan <info@elkaysan.com>	**BURSA**
13	***TEKNİK KAYNAK*** **ADRES:** PAŞA ALANI MAH. CUMHURİYET CAD. NO:229 C İÇ KAPI NO:3 **TEL:** 0545 595 42 07 GÜLTEKİN ÇETİN **MAİL:** teknikkaynak10@gmail.com	**BALIKESİR**
14	***MERİÇ HIRDAVAT*** **ADRES:** Yeşiltepe Mahallesi Modern Sanayi Sitesi 8035. Sokak No: 15 – 17 Erenler / SAKARYA **MAİL:** satis@hirdavatburda.com **CEP:** 0541 335 53 70 Tel:0264 276 18 19	**SAKARYA**
15	***ERTUNÇ MAKİNE*** **ADRES:** SAN.MAH.FIRAT.SOK.NO:14/3 KÖRFEZ SAN.SAN.SİT.KUZEY KAPI KARŞISI **TEL: 0262 335 35 93 - 0532 567 06 49 FAX:0262 335 35 93** **MAİL:**ertuncmakina@hotmail.com	**KOCAELİ**
16	***YETİŞKUL MAKİNE*** **ADRES:** TEKSAN SAN.SİT. E-3 BLOK NO:24 ESKİŞEHİR **TEL: 0222 228 03 43 - 532 204 16 66 ENDER YETİŞKUL FAX:0222 228 03 43** **MAİL:** yetiskulmakina@hotmail.com	**ESKİŞEHİR,KÜTAHYA,BİLECİK**
17	***ÖZTÜRK KAYNAK*** **ADRES:** DURAK MAH.KUNT SOK.NO:2/A **TEL:** 0276 204 00 20 **MAİL:** Yusufozturk094@gmail.com	**UŞAK**
18	***ZARİF KAYNAK*** **ADRES:** YENİ SAN.SİT.2 BLOK NO:49 ISPARTA **TEL: 0246 218 91 96 - FAX:0242 227 94 10** **MAİL:zarif_kaynak@hotmail.com**	**ISPARTA,BURDUR**
19	***YILDIZ TEKNİK MAKİNA*** **ADRES:** SÜMER MAH. 27. SOK. NO:39/1 **TEL: 0258 268 94 62 / 0507 049 22 66 MUHAMMET ÇIRAK** **MAİL: yildizteknikmakina@hotmail.com**	**DENİZLİ**

20	***DELTA KAYNAK MAKİNA*** **ADRES:** 1.SANAYİ SİTESİ 163 SOKAK NO:29 MERKEZEFENDİ / DENİZLİ **TEL: 0258 261 20 07 0541 553 05 95** **MAİL: deltakay-mak@outlook.com**	**DENİZLİ**
21	***AYHAN TEKNİK*** **ADRES:** SÜMER MAHALLESİ 3.SANAYİ SİTESİ 25.CADDE NO:101 MERKEZEFENDİ / DENİZLİ **TEL: 0258 251 78 16 0535 281 60 50** **MAİL:** ayhanteknikservis@hotmail.com	**DENİZLİ**
22	***CEREN MAKİNE*** **ADRES:** Egemenlik mah.KEMALPAŞA CAD.153.SOK.NO:3 ERİM SİTESİ IŞIKKENT **TEL: 0232 436 36 78 - 0532 200 79 00-0532 241 95 66-0530 404 49 24** **MAİL: engin@cerenmakina.com**	**İZMİR**
23	***İZTEK KAYNAK*** **ADRES:** Rafet Paşa Mah. 5176 Sok. No: 9/a Bornova/İZMİR **TEL: ADEM BULUT : 0533 508 20 92 - BEKİR SERBEST = 0530 992 54 85** **MAİL: iztekkaynak@gmail.com**	**İZMİR**
24	***ÇELİK KAYNAK*** **ADRES:** 1. SAN. SİTESİ 2824 SOK. NO:27/B CARFI İŞ MERKEZİ.. Konak/İZMİR **TEL: 0232 433 44 94 GSM : 0541 253 53 50 Yusuf ÇELİK** **MAİL: torc_35@hotmail.com**	**İZMİR**
25	***SATAP KAYNAK*** **ADRES:** MRK 4155 SOK NO:39/A KONAK/İZMİR **TEL: 0(232) 254 49 73** **MAİL:** satapkaynak@hotmail.com	**İZMİR**
26	***AYAZ TEKNİK*** **ADRES:**ATATÜRK SANAYİİ SİTESİ 7 EYLÜL MAHALLESİ 5554 SOKAK NO:61 TORBALI/İZMİR **TEL:** 0(554) 335 06 75 Eyvas AVCI **MAİL:** ayazteknikmakina@gmail.com	**İZMİR**
27	***MTS KAYNAK*** **ADRES:** EMİN İŞ HANI 1203 SK.NO:8/C.. **TEL:** Belgin <belgin@mtskaynak.com> **MAİL:** 0232 459 44 32	**İZMİR**
28	***ÖZDEMİR MAKİNE*** **ADRES:** ZEYBEK MAH. 1521 SOK. NO: 31/7 EFELER/AYDIN **TEL: 0546 453 78 12** **MAİL:info@ozdemirmakina.net**	**AYDIN**
29	***MANİSA ENDÜSTRİ*** **ADRES:** 75. YIL MAH. KESS 5307 SOKAK. NO:113/A **TEL:** (0236) 233 76 23 - (0545) 831 32 96 **MAİL:**	**MANİSA**
30	***KEYVAN TEKNİK SERVİS*** **ADRES:** İVEDİK ORG.SAN.1438.SOK.NO:24 OSTİM ANKARA **TEL: 0312 395 65 17 - 0533 529 63 57** **MAİL:keyvanteknik@hotmail.com**	**ANKARA**
31	***BİLİM ELEKTRİK*** **ADRES:** 1.SOK. ARMAĞAN PASAJI NO:1023/18 OSTİM / ANKARA **TEL: 0312 385 30 41** **MAİL:** bilimelektrik.50@gmail.com	**ANKARA**
32	***ESER TEKNİK SERVİS SAN. TİC. LTD. ŞTİ.*** **ADRES:** TURGUT ÖZAL MAH. 1953 CAD. NO:22/D ASTOR İŞ MERKEZİ YENİMAHALLE/ANKARA **TEL:** 312 354 02 06 **MAİL:**	**ANKARA**
33	***DESTEK KAYNAK*** **ADRES:** OSTİM OSB 1246 CADDE NO:18 ANKARA **TEL:** 0312 354 81 81 **MAİL:**	**ANKARA**
34	***ÇAĞ TEKNİK MAKİNA*** **ADRES:** TAŞYAKA MAH. 261. SOK. NO:13 FETHİYE **TEL: 0532 795 80 35** **MAİL: cagteknikmakina@hotmail.com - yusufbesbas@hotmail.com**	**MUĞLA**
35	***YENİ ÖZTAŞ TIBBİ GAZLAR*** **ADRES:** SANAYİ MAH. 3223 SK. (35. BLOK) NO:1/1 Isparta Merkez **TEL: 0246 223 39 81** **MAİL:** yeniozta@gmail.com	**ISPARTA**
36	***EBİNÇ MAKİNA İNŞAAT TEMİZLİK*** **ADRES:** SEYRANTEPE MAH. SANAYİ SİTESİ 26 SK. OTO SANAYİ SİTESİ NO:5 İÇ KAPI NO:6 TUŞBA/VAN **TEL:** ebincmakina@hotmail.com **MAİL:** 5323066738 / 5396581434 ADEM BEY : 0542 897 11 94	**VAN**
37	***OMSER TEKNİK DESTEK*** **ADRES:** YEŞİLObA MAH. 46023 SOKAK NO:11/A SEYHAN / ADANA **TEL: 0322 428 92 23 428 92 94 - 428 92 23 cep: 0532 260 96 53 fax:0322 428 92 22** **MAİL: servis@omser.com.tr murat@omser.com.tr**	**ADANA** **MERSİN** **HATAY** **OSMANİYE**
38	***MAKSAN BOBİNAJ*** **ADRES:** ATATÜRK SAN.SİT.11.BLOK NO:6 DİYARBAKIR **TEL: 0412 237 68 47 - 0533 777 57 04 FAX:0412 238 31 69** **MAİL:** maksanbobinaj@hotmail.com	**DİYARBAKIRBATMANMUŞ**
39	***YILDIZ ELEKTRİK*** **ADRES:** F.ÇAKMAK MAH.HÜDAİ CADDESİ 10563.SOK.NO:46 KARATAY/KONYA **TEL:** kaynakci_omer@hotmail.com **MAİL:** 0332 233 37 52 - 0533 355 22 11 FAX:0533 233 37 52	**KONYA**

40	***KOÇ MAKİNE*** **ADRES:** FATİH MAH. BOZKÖY SOK. NO:29 İÇ KAPI NO:1 SELÇUKLU/KONYA **TEL: SADRETTİN KOÇ : 0(332) 233 47 72** **MAİL:** kocmakine@hotmail.com	**KONYA**
41	***OFLAZ KAYNAK - FARUK OFLAZ*** **ADRES :** FEVZİ ÇAKMAK MAH.10642.SK.NO:73 D:1 **TEL :** 05396484545 **MAİL :** info@oflazkaynak.com	**KONYA**
42	***AKTİF ELEKTRİK BOBİNAJ - MUSTAFA BAŞEV*** **ADRES :** HAMİDİYE MAH. 737. SOK. A BLOK NO:32 **TEL :** 0(554) 847 90 66 **MAİL :** 0(554) 847 90 66	**KARAMAN**
43	***ÇALIKOĞLU BOBİNAJ ÜRÜNLERİ*** **ADRES:** SANAYİ MAHALLESİ 60031 NOLU CAD NO 1 ŞEHİTKAMİL/GAZİANTEP **TEL: 0532 297 19 27 Hakan Usta** **MAİL:** calikoglubobinaj@hotmail.com	**GAZİANTEP**
44	***ÇALIŞKAN BOBİNAJ - MURAT KESKİN*** **ADRES:** YENİ MAH. YURTSEVER CAD. NO:52 KAPI NO:52 **TEL:** 0362 228 12 14 / 0535 766 77 38 **MAİL:** caliskanbobinaj@hotmail.com	**SAMSUN**
45	***ADEM ALTUNKESER - EMEK BOBİNAJ*** **ADRES:** MİMARSİNAN MAH. ÇORUM SAN. SİTESİ. 15. CAD NO:5 C **TEL:** 0364 234 68 84 **MAİL:** emekbobinaj@hotmail.com	**ÇORUM**
46	***TEKNİK ELEKTRİK BOBİNAJ*** **ADRES:** SANAYİ MAH.DEĞİRMEN SOKAK 25 / TRABZON **TEL:** davut.kol@hotmail.com **MAİL:** 0462 325 52 26 - 0543 763 19 50 FAX:	**TRABZON** **RİZE** **ARTVİN** **GİRESUN**
47	***ŞAHİN BOBİNAJ VE MAKİNE*** **ADRES:** İstiklal caddesi no:154 BİGA-ÇANAKKALE **TEL: 0286 316 11 71 – 0532 678 81 93** **MAİL:**	**ÇANAKKALE**
48	***MERT BOBİNAJ*** **ADRES:** Sanayi Sitesi 11. Sok. no:38 Elazığ **TEL: 0424 224 24 37 – 0532 684 04 23 FAX:** **MAİL:** cahit.cakir23@gmail.com	**ELAZIĞ**
49	***ADS METAL MAKİNA*** **ADRES:** Çavuşoplu Mah. Hancılar Sk. No:6 Yeşilyurt/Malatya **TEL:** 0(422) 336 15 15 Burak Bey : 0542 849 19 64 **MAİL:**	**MALATYA**
50	***TOLGA MAKİNE*** **ADRES:** 1.Lalapaşa Mahallesi Cennet Çeşme Sokak Yaşam Apt. No:6/E Yakutiye ERZURUM **TEL: 0442 235 63 64 CEP: 0538 578 63 64** **MAİL:** tolgamakine@hotmail.com	**ERZURUM**
51	***ADIGÜZEL*** **ADRES:** Anbar mahallesi demirciler sitesi 26.cadde No.67 melikgazi Kayseri **TEL: 0537 631 16 75 TEL: 0352 311 56 75** **MAİL:hayati_adiguzel@hotmail.com**	**KAYSERİ**
52	***FAZ MAKİNA BOBİNAJ*** **ADRES:** Cumhuriyet Mahallesi Sanayi Sitesi 680. Sokak No:91 Muratpaşa /ANTALYA **TEL:r0532 524 14 87 Tel:0242 346 58 76** **MAİL: info@fazmakina.com.t**	**ANTALYA**
53	***ÜSTÜN BOBİNAJ*** **ADRES:** Orhangazi Mah. Elbistan San. Sit. 15. Blok Elbistan, Kahramanmaraş **TEL:** 0344 413 64 93 **MAİL:**	**KAHRAMANMARAŞ**
54	***ELECTRO-CENTER*** **ADRES:** Bahçelievler mah. Trabzon cad. Hasel apt altı No: 116/5 Dulkadiroğlu – K.MARAŞ **TEL: 0 344 236 00 96 – 0 532 782 22 30 FAX:0 344 236 01 45** **MAİL: electro-center@hotmail.com**	**KAHRAMANMARAŞ**
55	***AZGÜLER ELEKTRONİK*** **ADRES:** Şeyhsinan Mahallesi Bülent Ecevit Bulvarı No:210-212 Çorlu/TEKİRDAĞ **TEL: 0(282) 999 17 11 / 0(534) 516 34 43 "Arda AZGÜLER"** **MAİL:azgulerelektronik@gmail.com**	**TEKİRDAĞ**

13. GARANTİ ŞARTLARI

i. Garanti süresi, kaynak makinesinin teslim tarihinden itibaren başlar ve 2 yıldır.

Kaynak makinesinin garanti süresi içerisinde arızalanması durumunda tamirde geçen süre garanti süresine eklenir. Kaynak makinesinin tamir süresi en fazla 20 iş günüdür. Bu süre, kaynak makinesinin servis istasyonuna, servis istasyonunun olmaması durumunda sırası ile kaynak makinesinin satıcısı, bayiisi, acentesi, temsilciliği, ithalatçısı veya imalatçısından birine teslim edildiği tarihten itibaren başlar.

Kaynak makinesinin garanti süresi içerisinde gerek malzeme ve işçilik, gerek montaj hatalarından dolayı arızalanması halinde, işçilik masrafı, değiştirilen parça bedeli ya da başka herhangi bir ad altında hiçbir ücret talep edilmeksizin tamiri yapılacaktır.

ii. Kaynak makinesinin; teslim tarihinden itibaren garanti süresi içinde kalmak kaydı ile iki yıl içerisinde, aynı arızayı üçten fazla tekrarlaması veya farklı arızaların beşten fazla ortaya çıkması sonucu, maldan yararlanamamanın süreklilik kazanması, tamir için gereken azami sürenin aşılması, servis istasyonun mevcut olmaması halinde sırası ile satıcı, bayii, acentesi, temsilciliği, ithalatçısı veya imalatçısından birinin düzenleyeceği raporla, arızasının tamirinin mümkün bulunmadığı belirlenmesi durumlarında, ücretsiz olarak değiştirme işlemi yapılacaktır.

iii. Kaynak makinesinin kullanma kılavuzunda yer alan hususlara aykırı kullanılmasından kaynaklanan arızalar garanti kapsamı dışındadır.

iv. Garanti Belgesi ile ilgili olarak çıkabilecek sorunlar için Bilim, Sanayi ve Teknoloji Bakanlığı, Tüketicinin ve Rekabetin Korunması Genel Müdürlüğü'ne başvurulabilinir. GEDİK KAYNAK SAN. TİC. A.Ş.'nin verdiği garanti, münhasıran ürettiği makinelerin yapımında kullanılan parçaların malzeme ve işçilik kusurunun GEDİK KAYNAK SAN. TİC. A.Ş. tarafından da kabul edilecek teknik bir heyetçe tespit edilmesi halinde söz konusudur. Söz konusu garanti, kullanım esnasında sarf edilen malzemeleri (şase ve kaynak penseleri, kontak meme, nozul, torc spirali, tel yollukları, tel sürme makarası, ampul, sigorta vb.) kapsamaz, bu sarf malzemeleri ile kaynak malzemeleri garanti kapsamı dışındadır.

v. Garanti kapsamındaki ürünlerde herhangi bir kusurun ortaya çıkması halinde müşteri veya kullanıcı derhal ve yazılı olarak GEDİK KAYNAK SAN. TİC. A.Ş.'ye arızalanan makinenin arızasını, makinenin adını, seri numarasını, fatura tarihini ve fatura eden firmanın adını bildirmek zorundadır. GEDİK KAYNAK SAN. TİC. A.Ş. kendisi için en uygun şekilde, ya kendi fabrikasında, ya müşterinin atölyesinde ya da yetkili satış sonrası servisin atölyesinde makinenin tamirini bedelsiz olarak yapar veya yaptırır. Müşterinin yukarıda belirtilen belgeleri göstermemesi halinde ilgili makinenin kendi deposundan çıktığı tarihi baz alarak 15 aylık bir süreyi garanti kapsamında sayar.

vi. GEDİK KAYNAK SAN. TİC. A.Ş.' nin yukarıda belirtilen, garanti kapsamındaki ürünlerin kusurlu olması halinde bedelsiz tamiri dışında, makinelerde meydana gelebilecek arızalar yüzünden oluşabilecek iş kaybı veya imalat kaybı gibi konularda herhangi bir sorumluluğu söz konusu değildir.

vii. Makinenin, kullanım kılavuzunda belirtilen ortamlara uygun olmayan bir ortamda çalıştırılması, uygun olmayan şartlarda depolanması, GEDİK KAYNAK SAN. TİC. A.Ş.markası, aksesuarı ve sarf malzemeleri dışında aksesuar ve sarf malzemeleri kullanılması ve makinenin müşteri tarafından tamir edilmeye çalışılması hallerinde GEDİK KAYNAK SAN. TİC. A.Ş.'nin garantisi geçersiz olacaktır.

GeKaMac®

Gedik Kaynak Makineleri
KAYNAK MAKİNESİ
GARANTİ BELGESİ

MAKİNE BİLGİLERİ

GeKaMac®

Makinenin Markası : .....

Makine Modeli : .....

Makine Bandrol ve/veya
Seri No : .....

TÜKETİCİ BİLGİLERİ

Firma Bilgileri : .....

Yetkili Adı-Soyadı : .....

Telefon : .....

Makinenin Bulunduğu Adres : .....

Makinenin Bulunduğu İl : ..... İlçe .....

Mail Adresi :.....@.....

İmza / Kaşe :

SERVİS BİLGİLERİ

Yetkili Servis Adı : .....

Kurulumu Yapan Ad-Soyadı : .....

Kurulum Tarihi : ...../...../.....

Garanti Başlangıç Tarihi : .....

Garanti Bitiş Tarihi :.....

İmza / Kaşe :

UYARI: İki kopya olarak hazırlanmış olan Garanti Belgesinin geçerli olabilmesi için her iki nüshanın da tarafınızca ve Yetkili Servis tarafından imzalanması gerekmektedir. Garanti belgesi imzalanmadan önce, her iki kopya üzerindeki makine seri numaralarının aynı olduğunu kontrol ediniz.

www.gedikkaynak.com.tr

GeKaMac®

Gedik Kaynak Makineleri
KAYNAK MAKİNESİ
GARANTİ BELGESİ

MAKİNE BİLGİLERİ

GeKaMac®

Makinenin Markası : .....
Makine Modeli : .....

Makine Bandrol ve/veya
Seri No : ……

TÜKETİCİ BİLGİLERİ

Firma Bilgileri : .....
Yetkili Adı-Soyadı : .....
Telefon : .....
Makinenin Bulunduğu Adres : ……
Makinenin Bulunduğu İl : ..... İlçe .....
Mail Adresi :.....@.....

İmza / Kaşe :

SERVİS BİLGİLERİ

Yetkili Servis Adı : .....
Kurulumu Yapan Ad-Soyadı : .....
Kurulum Tarihi : ...../...../.....
Garanti Başlangıç Tarihi : ……
Garanti Bitiş Tarihi : .....

İmza / Kaşe :

UYARI: İki kopya olarak hazırlanmış olan Garanti Belgesinin geçerli olabilmesi için her iki nüshanın da tarafınızca ve Yetkili Servis tarafından imzalanması gerekmektedir. Garanti belgesi imzalanmadan önce, her iki kopya üzerindeki makine seri numaralarının aynı olduğunu kontrol ediniz.

www.gedikkaynak.com.tr

PoWer ARC LT Serisi

GeKaMac®

Gedik Kaynak
Ankara Caddesi No: 306 Şeyhli Pendik, İstanbul / Türkiye
T +90 216 378 50 00 F + 90 216 378 20 44
gedik@gedikkaynak.com.tr
www.gedikkaynak.com

MAYIS 2024 / REV 001